ТВЕРДОТОПЛИВНЫЙ ОТОПИТЕЛЬНЫЙ СТАЛЬНОЙ КОТЕЛ
Amica Time

ПАСПОРТ И РУКОВОДСТВО ПО ЭКСПЛУАТАЦИИ

Содержание

№ п/п	Наименование раздела	стр.
	Введение	4
1	Основные правила техники безопасности	4
2	Комплектность поставки	5
3	Технические характеристики	5
4	Схема и основные детали котла	6
5	Устройство и принцип работы котла	6
6	Розжиг котла	7
7	Монтаж котла и системы отопления	8
8	Обслуживание системы	8
9	Неисправности и методы устранения	9
10	Гарантийные обязательства	9
11	Свидетельство о приемке и продаже	11
12	Контрольный талон	12
13	Отметки о сервисном обслуживании	13
14	Отрывной талон №1	15
15	Отрывной талон №2	17

Уважаемый покупатель !!!

В связи с постоянной работой производителя по совершенствованию конструкции и внешнего вида котла в данной инструкции могут быть не указаны некоторые конструкционные изменения, которые не ухудшают технические характеристики котла.

ВВЕДЕНИЕ

Универсальные твердотопливные отопительные котлы со стальным теплообменником предназначены для использования в системах центрального отопления с естественной и принудительной циркуляцией воды в помещениях различного назначения: бытовые, промышленные, хозяйственные. Котлы предназначены для сжигания топлива различного типа: дрова, уголь, пеллеты, отходы деревообрабатывающего производства, торфобрикеты, топливные смеси.

Перед началом работы с котлом внимательно ознакомьтесь с имеющейся инструкцией по эксплуатации и правилам техники безопасности. Четкое соблюдение указанных правил по эксплуатации котла обеспечит вам эффективную, надежную и длительную работу котла. Нарушение правил эксплуатации может привести к негативным последствиям и выхода котла из строя.

При покупке котла требуйте заполнения организацией, которая занимается реализацией данной продукции, гарантийного талона.

Внимание!

Перед приобретением котла убедитесь, что данная модель котла по своим параметрам соответствует вашим потребностям, проверьте комплектность согласно разделу 3 и товарный вид. После продажи покупателю котла изготовитель не принимает претензии относительно некомплектности, внешнего вида и механических повреждений.

1. ОСНОВНЫЕ ПРАВИЛА ТЕХНИКИ БЕЗОПАСНОСТИ

1.1 Котлы соответствуют требованиям ДСТУ 2326-93 (ГОСТ 20548-93), ДСТУ 3075-95 (ГОСТ 9817-95), ДСТУ 3135.0-95, ДСТУ IEC 60335-1:2004, что обеспечивает безопасность потребителя.

1.2 Для обеспечения собственной безопасности перед монтажом и эксплуатацией, потребитель обязан ознакомиться с данным паспортом и руководством по эксплуатации, что обеспечит безопасность его жизни и здоровья.

1.3 Основные меры безопасности:

- не оставлять котел без присмотра до полного разгорания топлива;
- при остановке котла в зимний период на длительный срок (более одних суток) необходимо полностью слить воду из котла и системы отопления;
- в случае оборудования котла ТЭН необходимо руководствоваться требованиями «Правила устройства электроустановок потребителей» и «Правила техники безопасности при эксплуатации электроустановок потребителей» и данного руководства.

1.4 Котел необходимо устанавливать на несгораемую основу на расстоянии не менее 0,5 м от сгораемых конструкций. Перед котлом на полу необходимо закрепить металлический лист.

1.5 Помещение, в котором устанавливается котел должно иметь вентиляцию и дымоход.

1.6 Запрещается:

- разжигать котел лицам, которые не ознакомились с руководством по эксплуатации и детям;
- при розжиге котла использовать легковоспламеняющиеся жидкости;
- устанавливать запорный вентиль на трубопроводе между котлом и расширительным баком, а также между котлом и группой безопасности;
- использовать воду из системы отопления для бытовых нужд;
- разжигать котел, который не был подключен к системе отопления;
- разжигать котел без заполнения системы отопления и котла водой;
- разжигать котел при отсутствии тяги в дымоходе;
- нагревать воду в котле до температуры более 95°С;
- помещать на котел, трубопроводы и дымоход легковоспламеняющиеся предметы;

- хранить легковоспламеняющиеся материалы ближе, чем 0,5 м от котла;
- оставлять котел, работающий без присмотра на длительное время;
- открывать дверь топки в режиме работы котла «поддержка» (для котлов с электронным блоком управления);
- пользоваться неисправным котлом;
- самостоятельно проводить ремонт, а также вносить в конструкцию любые изменения.

2. КОМПЛЕКТНОСТЬ ПОСТАВКИ

№ п/п	Наименование	Количество, шт
1	Котёл в сборе	1
2	Зольный ящик	1
3	Электронный блок управления (Komfort EKO)	1
4	Турбина	1
5	Инструкция по эксплуатации (паспорт)	1

3. ТЕХНИЧЕСКИЕ ХАРАКТЕРИСТИКИ

№ п/п	Наименование параметра	AT40
1	Номинальная тепловая мощность, кВт	40
2	Максимальная тепловая мощность, кВт	52
3	Коэффициент полезного действия, %:	78
4	Рабочее давление воды в котле, кПа	100
5	Объём воды в котле, л	210 ± 3%
6	Температура воды в котле, °С, не более	95
7	Объем камеры сгорания, л	240
8	Габаритные размеры (с учетом выступающих элементов), мм: - глубина - ширина - высота	 860 594 2003
9	Масса котла, кг	340 ± 3%
10	Разрежение в дымоходе, Па	18 ÷ 25
11	Диаметр дымохода, мм	180
12	Отапливаемая площадь (высота потолка не более 3м), м²	400
13	Диаметр штуцеров для присоединения входа и выхода воды, дюйм	2"
14	Температура продуктов сгорания при номинальной мощности, °С	180 - 250

4. СХЕМА И ОСНОВНЫЕ ДЕТАЛИ КОТЛА

Схема и детали котла представленны на рис. 1

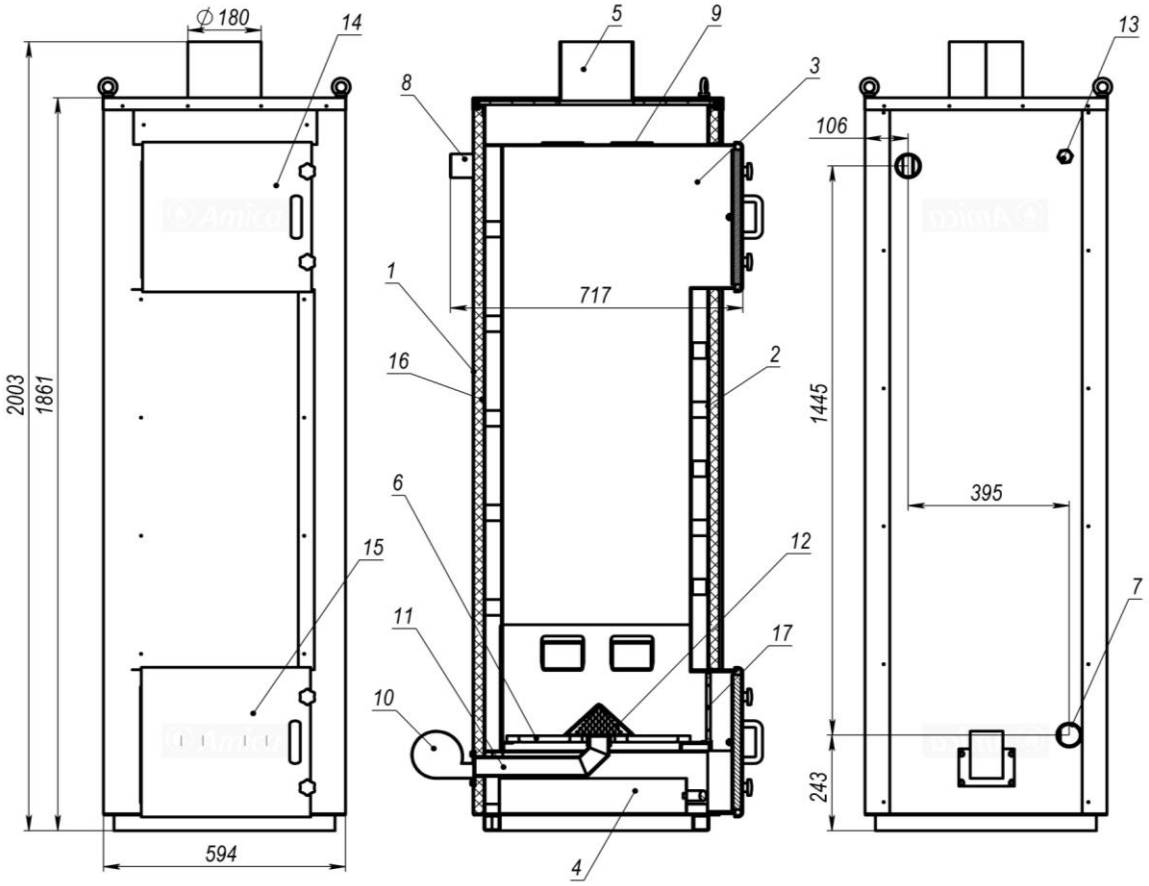

1-кожух котла, 2-наружный контур теплообменника, 3-внутренний контур теплообменника, 4-зольный ящик,5-труба дымохода, 6-колосник,7-труба приема воды (обратка), 8-труба подачи воды, 9-газоотвод, 10-турбина, 11-воздуховод, 12-горелка, 13-патрубок блока безопасности, 14-дверь окна загрузки, 15-дверь окна розжига, 16- теплоизоляция, 17- дверца защитная

Рис. 1 – Схема и детали котла АТ40

5. УСТРОЙСТВО И ПРИНЦИП РАБОТЫ КОТЛА

В основу работы котла длительного горения положен принцип контролируемого объема зоны горения твердого топлива. Этот объем в котле располагается от поверхности колосников 6 до верхней грани дымоотводящих каналов. Все оставшееся топливо (от верхней грани дымовых каналов до загрузочного окна) в процессе горения не участвует. При прогорании части топлива в зоне горения, сверху под действием силы тяжести опускаются свежие порции топлива, тем самым обеспечивая непрерывность процесса горения.

Для регулирования скорости горения топлива (мощности котла) используется горелочное устройство 12 в которое под действием нагнетателя 11 подается воздух, идущий на горение. Регулирование интенсивности нагнетания воздуха производится электронным блоком управления.

Конструкция котла предусматривает возможность догрузки топлива в процессе его работы. Это обеспечивает долговременную и непрерывную работу котла при

своевременном удалении зольного остатка, особенно для такого зольнистого топлива как каменный уголь.

Внимание!

Монтаж, настройка и принцип работы блока управления (контроллера Komfort EKO) описаны в руководстве по эксплуатации поставляемым в комплекте с контроллером.

Внимание!

При догрузке топлива или при открытии по любым другим причинам загрузочной дверцы 14 (рис. 1) необходимо убедится в отключении нагнетателя 11, открыть регулировочный дымовой шибер полностью (обеспечить максимальную тягу) и медленно открыть загрузочную дверцу. Т.к. при работе котла в верхней его части скапливаются горячие горючие газы пиролиза твердого топлива и при резком открытии и их смешивании с воздухом они могут воспламениться.

Важным элементом в безопасной и эффективной работе котла является система удаления дыма. Дымоход лучше располагать во внутренней капитальной стене здания. При расположении дымохода на наружной стене, дымоход должен быть утеплен (см. рис. 2). В любом случае дымоход должен обеспечивать тягу не ниже указанной в технических характеристиках котла.

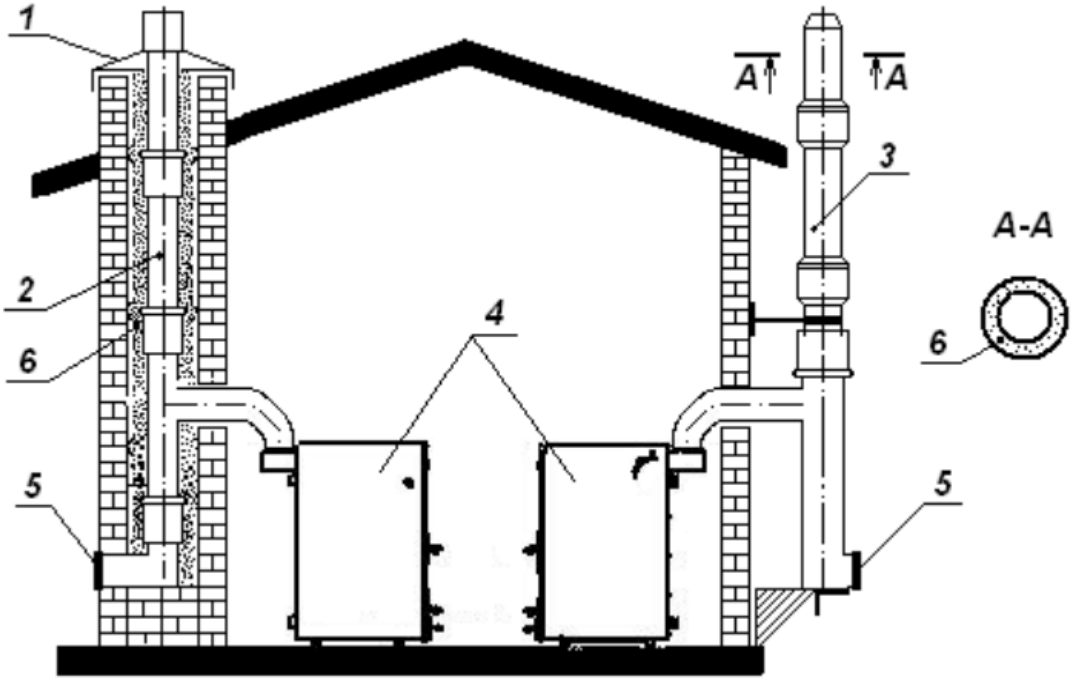

1- крышка, 2 - одностенная труба, 3 - двустенная теплоизолированная труба, 4 – котел, 5 - люк для прочистки, 6 - теплоизоляция

Рис 2. - Варианты конструкции дымохода

6. РОЗЖИГ КОТЛА

Розжиг котла производится в следующей последовательности:

- откройте полностью дымовой шибер и дверь окна розжига 15;
- заполните зону горения котла разжигающим материалом (бумага, лучина, сухие дрова);
- произведите розжиг разжигающего материала через дверцу 15 и прикройте ее.
- при достижении устойчивого горения можно заполнять внутреннее пространство котла твердым топливом;

- при использовании в качестве топлива дров заполните ими 1/3 части котла сухими дровами и дайте им разгореться;
- после разгорания дров можно провести догрузку основной порции топлива, необходимой для отопления
- при использовании в качестве топлива каменного угля заполните 1/3 части котла сухими дровами и дайте им прогореть до начала образования древесного угля и затем насыпьте уголь через дверцу 14 толщиной 50- 100мм либо.
- после разгорания каменного угля добавьте основную порцию угля необходимую для отопления.

При температуре воды в котле ниже 50 ^{o}C внутри котла может образовываться конденсат на водяной рубашке, при увеличении температуры конденсат исчезнет. Поддержание температуры воды обеспечивается настройкой регулятора тяги воздуха. Мощность котла также регулируется шибером на дымоходной трубе. Удаляйте золу и сажу из котла не менее 1 раза в день, в зависимости от интенсивности и типа используемого топлива. В зависимости от используемого топлива регулярно проверяйте засорённость дымохода.

7. МОНТАЖ КОТЛА И СИСТЕМЫ ОТОПЛЕНИЯ

Монтаж котла и системы отопления производится специализированной организацией в соответствии с проектом:

- установить котёл на специально отведённое место и присоединить его к дымоходной трубе (площадь сечения дымоходной трубы должна быть не менее площади дымохода котла, высота дымоходной трубы должна быть не меньше 6м от основания котла);
- подсоединить трубопроводы системы отопления к котлу;
- проверьте тягу в котле при подсоединенном дымоходе.

Вода для заполнения котла и отопительной системы должна быть чистой и бесцветной, без суспензий, масла и химически агрессивных веществ, общей жёсткостью не более 2 мг.экв/дм3. Если жёсткость воды не соответствует рекомендуемым параметрам, вода должна быть обработана.

В течение отопительного сезона необходимо поддерживать постоянный объём воды в системе. В случае ремонта воду необходимо слить. В качестве теплоносителей запрещено использовать жидкости, не предназначенные для отопительных систем.

8. ОБСЛУЖИВАНИЕ СИСТЕМЫ

В открытой системе отопления, перед растопкой котла, проверить уровень воды в расширительном баке, он должен быть заполнен не менее, чем на 1/2 объёма.

В закрытой системе отопления при T = 30 °C давление в системе и пневматической части расширительного бака не должно отличаться, его необходимо периодически поддерживать подачей воды в систему или подкачкой пневматической части бака.

При наличии стука в системе немедленно затушить горение в топке котла и дать остыть теплоносителю, долить в систему отопления воду. После этого вновь можно растопить котёл.

При необходимости снижения температуры теплоносителя частично прикрыть воздушный затвор на зольной дверце или шибер дымохода.

В зимнее время при простое котла свыше суток необходимо полностью слить воду из системы.

Во время эксплуатации температура воды в системе отопления не должна превышать 90 °C.

По окончании отопительного сезона необходимо удалить топливо и золу из топки, тщательно очистить котёл и дымоход.

9. НЕИСПРАВНОСТИ И МЕТОДЫ УСТРАНЕНИЯ

Наименование неисправности	**Причина**	**Метод устранения**
Плохое горение топлива	Плохая тяга	Очистить дымовую трубу от сажи и золы, проверить правильность монтажа дымовой трубы, согласно инструкции
	Плохое топливо	Уголь с большим содержанием угольной пыли перед загрузкой смочить водой. Использовать дрова с меньшей влажностью
Температура воды в котле около 90 °С, а нагревательные приборы холодные	Плохая циркуляция воды в системе	Проверить правильность монтажа системы (наличие уклона, отсутствие воздушных пробок)
	Недостаточное количество воды в системе	Дополнить систему водой
	Утечка воды в системе, наличие в ней воздуха	Устранить течь, заполнить систему водой, стравить воздух.
Утечка продуктов сгорания в помещения	Засорение дымовой трубы	Очистить дымовую трубу от сажи и золы
	Застоявшийся в дымовой трубе холодный воздух (наблюдается в переходное время года).	Восстановить тягу в дымоходе сжигая в люке для чистки легковоспламеняемые материалы: бумагу, солому, стружку.
Выход из строя колосниковой решётки	Высокая температура горения	Заменить колосниковую решётку. Уменьшить подачу воздуха в камеру сгорания.
Повышенный расход топлива	Сажистые и зольные отложения на поверхностях топки	Очистить поверхность топки.
Внутри котла вода	Конденсат из трубы	Утеплить трубу.

10. ГАРАНТИЙНЫЕ ОБЯЗАТЕЛЬСТВА

Предприятие-изготовитель гарантирует:

- соответствие паспортных данных техническим характеристикам котла;
- надёжную и безаварийную работу котла при условии соблюдения всех

требований настоящего паспорта, квалифицированного монтажа и правильной эксплуатации;
- ремонт или замену котла в течение гарантийного срока при условии соблюдения инструкций, указанных в настоящем паспорте.

Гарантийный срок – 36 месяцев со дня продажи конечному потребителю. Срок службы котла не менее 15 лет.

Колосниковая решётка, горелочное устройство и уплотнители дверей являются расходным материалом и следовательно гарантия на них не распространяется.

Ремонт и замена не производится в случаях:
- не оформлен гарантийный талон;
- в системе отопления отсутствует предохранительный клапан;
- не соблюдение правил эксплуатации и обслуживания;
- небрежное хранение и транспортировка;
- самостоятельный ремонт котла;
- самовольное изменение конструкции котла;
- использование котла не по назначению;
- неправильный монтаж котла и системы отопления;
- возникновение дефектов вызванных преднамеренными действиями или стихийными бедствиями;
- отсутствие штампа торгующей организации.

11. СВИДЕТЕЛЬСТВО О ПРИЁМКЕ И ПРОДАЖЕ

Котёл отопительный Amica Time_____

Заводской номер ____ _____

Соответствует техническим условиям ДСТУ 2326-93 (ГОСТ 20548-93) и признан годным к эксплуатации.

Дата выпуска «_____» _____ 201___ года

Испытан давлением воды 0,3 МПа (3 кг/смI) в течение 10 минут.

Штамп ОТК

Упаковщик _____

Заполняет продавец

Продано_____

_____

(полное название, адрес, тел), М.П.

Дата продажи «_____»_____20_____ г

Продавец_____ _____

(ФИО, подпись)

СПАСИБО ЗА ПОКУПКУ!

12. КОНТРОЛЬНЫЙ ТАЛОН

На установку котла твердотопливного отопительного

Amica Time _____

1. Заводской номер _____
2. Дата установки котла «____»_____20____г
3. Адрес установки котла

   _____
4. Наименование монтажной

   организации_____М.П._____
5. Адрес и телефон монтажной

   организации_____ _____
6. Дата ввода в эксплуатацию котла «____»_____20____г

Инструктаж прослушан, правила пользования котлом усвоены

ФИО абонента_____Подпись_____Дата_____

13. ОТМЕТКИ О СЕРВИСНОМ ОБСЛУЖИВАНИИ

Дата	Характеристики неисправностей, перечень замененных деталей	Исполнитель (Организация, ФИО)	Подпись

14. Отрывной талон №1

Корешок отрывного талона № 1 на гарантийный ремонт в течение 36 месяцев гарантийного срока эксплуатации

Талон изъято «_____»_____20___ г

Исполнитель _____(ФИО, подпись)

ОТРЫВНОЙ ТАЛОН №1
на гарантийный ремонт
в течение 36 месяцев гарантийного срока эксплуатации
Заполняет производитель
Котел отопительный твердотопливный стальной
Заводской №_____
Дата изготовления «_____»_____20_____ г
Контролер_____
(ФИО, подпись)
М.П.
Заполняет продавец
Продано_____
_____
(полное название, адрес)
Дата продажи «_____»_____20_____ г
Продавец_____
(ФИО, подпись)
М.П.Заполняет исполнитель
_____
_____
(полное название организации, адрес и телефон)
Номер, по которому котел принято на гарантийный учет
№_____
Причина ремонта. Название комплектующих изделий и составных частей, которые были заменены
_____
_____
_____
_____
_____
_____
_____

Дата ремонта «_____»_____20_____ г
Лицо, выполнявшее ремонт_____
(ФИО, подпись)

М.П.

Подпись владельца котла, подтверждающего выполнение работ по гарантийному ремонту

15. Отрывной талон №2

Корешок отрывного талона № 2 на гарантийный ремонт в течение 36 месяцев гарантийного срока эксплуатации

Талон изъято «_____»_____20___ г

Исполнитель _____(ФИО, подпись)

ОТРЫВНОЙ ТАЛОН №2
на гарантийный ремонт
в течение 36 месяцев гарантийного срока эксплуатации
Заполняет производитель
Котел отопительный твердотопливный стальной
Заводской №_____
Дата изготовления «_____»_____20_____ г
Контролер_____
(ФИО, подпись)
М.П.
Заполняет продавец
Продано_____
_____
(полное название, адрес)
Дата продажи «_____»_____20_____ г
Продавец_____
(ФИО, подпись)
М.П.Заполняет исполнитель
_____
_____
(полное название организации, адрес и телефон)
Номер, по которому котел принято на гарантийный учет
№_____
Причина ремонта. Название комплектующих изделий и составных частей, которые были заменены
_____
_____
_____
_____
_____
_____
_____

Дата ремонта «_____»_____20_____ г
Лицо, выполнявшее ремонт_____
(ФИО, подпись)

М.П.

Подпись владельца котла, подтверждающего выполнение работ по гарантийному ремонту

Polska
58-580 Szklarska Poręba
Wzgórze Paderewskiego 124
info@amica-ltd.com